Secadora

D7-360 con bomba de calor

Tecnología de bomba de calor

Características de ahorro energético

La tecnología de bomba de calor minimiza los costes de funcionamiento al tiempo que mantiene el rendimiento de secado

- Hasta un 62,5 % de ahorro energético en comparación con la tecnología de secado convencional
- El sistema de bomba de calor de alta eficiencia reduce el consumo de energía a 0,36 kWh/litro de agua evaporada
- Bajo consumo de potencia nominal: 6,5 kW
- Funciona con temperaturas ambiente de +10 °C a +45 °C
  Recomendado para cargas con un máximo del 50 % de humedad residual (se recomienda una lavadora con centrifugado de alta velocidad)
- Consumo de energía de 2,99 kWh por ciclo



Las imágenes mostradas son solamente representaciones del producto y pueden darse variaciones.

Especificaciones principales		**D7-360**
Capacidad nominal, factor de llenado 1:18	kg/lb	20.0 / 44.1
Capacidad nominal, factor de llenado 1:22	kg/lb	16.4 / 36.2
Volumen del tambor	litros	360
Diámetro del tambor	ø mm	755
Entrada nominal	kW	6.5
Datos de consumo[1]		
Duración total	Min.	44
Consumo de energía	kWh	2.99
Evaporación	g/min	185
Energía/evaporación de agua	kWh/l	0.36

1. A capacidad nominal de 1:22, carga de algodón 100% al 50% de humedad inicial secada hasta el 0%.

Fabricación conforme con las normas ISO 9001 e ISO 14001.
Con certificado CB respecto a la Directiva de baja tensión y la marca S de seguridad conforme con la Directiva sobre máquinas.
Grado de protección IP X4D.

Conexiones eléctricas					
Máquinas con bomba de calor	220–240 V 1/1N~	50/60	[1]	5,5	25
	380–480 V 3N/3~	50/60	[1]	6,2	10
Máquinas con bomba de calor y DSC (Drum Speed Control, control de velocidad del tambor).	380–415 V 3N/3~	50/60	[1]	6,5	13

1. La potencia total y el fusible recomendado no dependen de la potencia calórica en dichos casos.

Niveles acústicos		D7-360
Nivel de potencia/presión del sonido durante el secado[1]	dB(A)	72/56
Emisión de calor		
Promedio de emisión de calor por cada ciclo de secado, utilizado para evaluar la necesidad de ventilación[2]	kW	1,5
Datos de transporte[3]		
Peso	peso neto, kg	308
Volumen de transporte	m^3	2.15

1. Panel de control
2. Apertura de la puerta, ⌀ 580 mm
3. Conexión eléctrica
4. Drenaje (agua condensada)

1. Niveles de potencia sonora medidos conforme a la norma ISO 60704.
2. Para recibir asistencia sobre el dimensionamiento para satisfacer las necesidades de ventilación, consulte a un técnico en ventilación autorizado. Para que la ventilación sea suficiente, hay que tener en cuenta todas las fuentes que introducen calor y todos los demás parámetros que afectan a la necesidad de ventilación. Zona climática, parámetros del edificio, tamaño de la sala, etc.
3. Datos medios. El peso/volumen de transporte una vez embalado depende de la configuración. Póngase en contacto con el departamento de logística para conocer las medidas exactas.

Se pueden pedir muestras de color gris plateado y azul oscuro con el número de referencia 472998313.

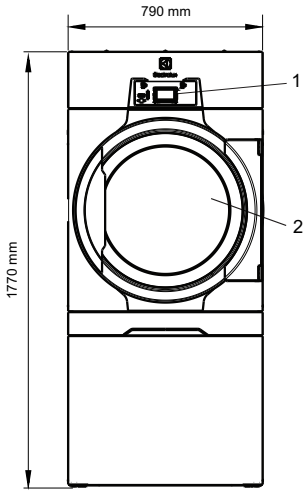

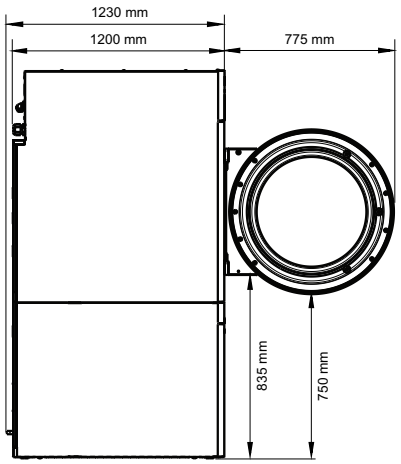

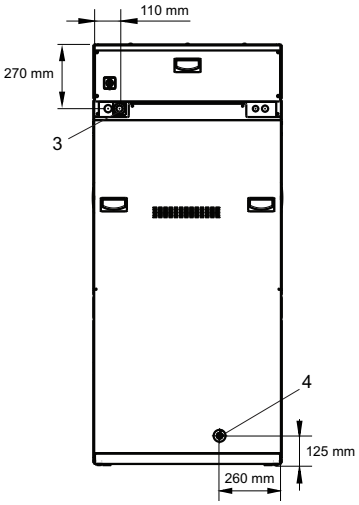

El fabricante se reserva el derecho de cambiar las especificaciones sin previo aviso.